A-A Kesidi
1:1

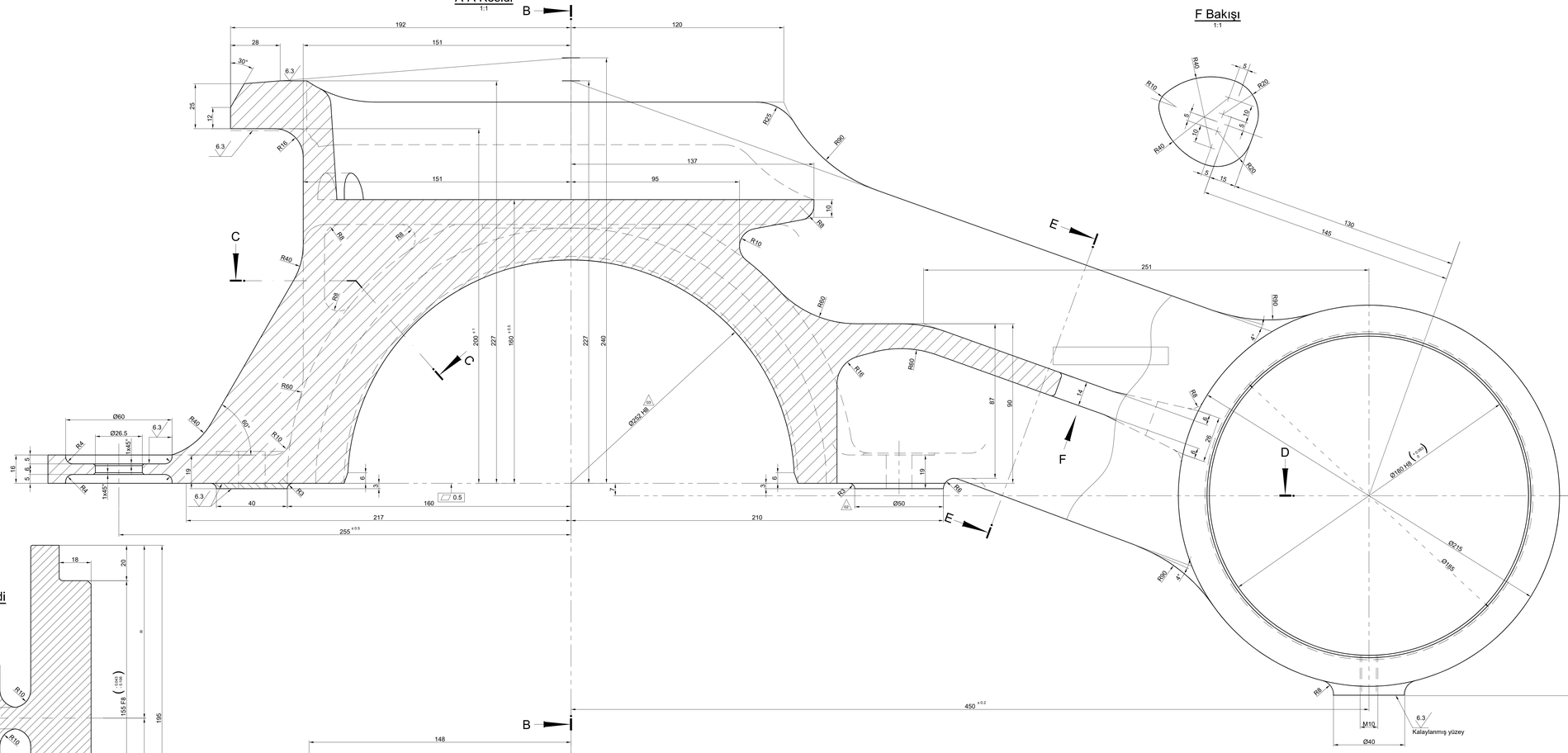

F Bakışı
1:1

B-B Kesidi
1:1

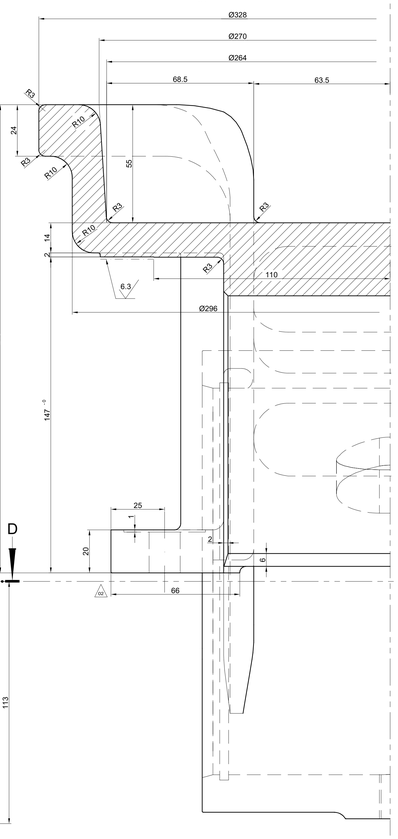

C-C Kesidi
1:1

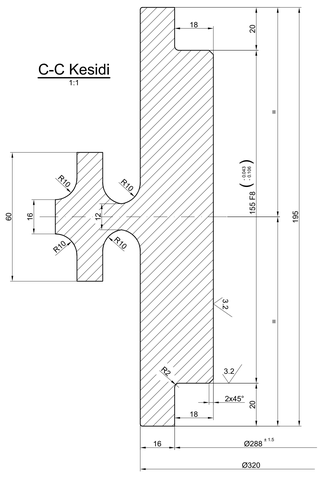

B

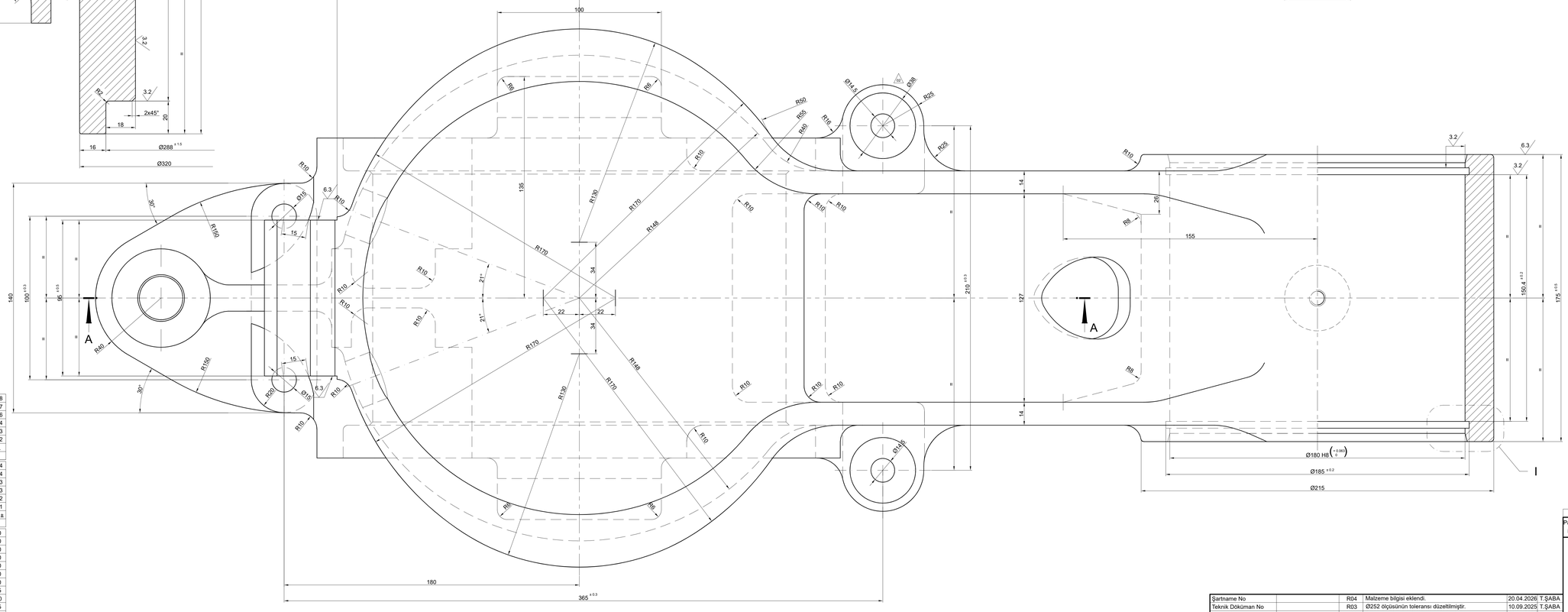

E-E Kesidi
1:1

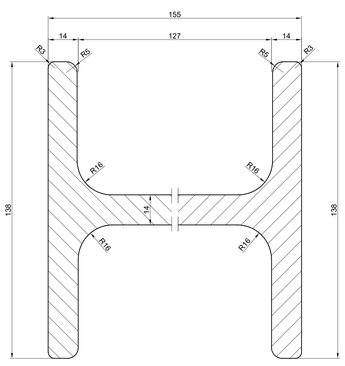

Açıklama I
2:1

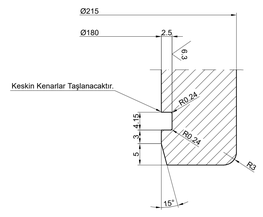

ISO 2768 Genel Toleranslar		
<1000	6,0	0,8
<630	4,0	0,7
<400	3,0	0,6
<250	3,0	0,4
100	2,0	0,3
40	1,5	0,2
L mm	Hem	İşl
Anma Boy	Sınıf	

ISO 2768 Genel Toleranslar		
<4000	2,0	0,4
<2000	1,2	0,4
<1000	0,8	0,3
<400	0,5	0,3
30-120	0,3	0,2
2-30	0,2	0,1
L mm	m ±	K ±
Anma Boy	Sınıf	

ISO 13920 Kaynaklı İmalat		
>20000	9,0	8,0
>20000	8,0	7,0
<16000	7,0	6,0
<12000	6,0	5,0
<8000	5,0	4,0
<4000	4,0	3,0
<2000	3,0	2,0
<1000	2,0	1,5
<400	1,0	1,0
30-120	1,0	0,5
2-30	1,0	0,5
L mm	A ±	E ±
Anma Boy	Sınıf	

Şartname No		R04	Malzeme bilgisi eklendi.	20.04.2026	T.ŞABA
Teknik Doküman No		R03	Ø252 ölçüsünün toleransı düzeltilmiştir.	10.09.2025	T.ŞABA
Stand/Kalıp Demirbaş No		R02	Çıvata bağlantı noktası güncellenmiştir.	04.01.2024	T.ŞABA
Y.Kaplama/İ.İşlem/Sertlik		9274	Açıklama değişiklik formundadır.	08.05.2023	
Boya/Renk		Değ. No	Yapılan Değişiklik Notu	Tarih	İmza

Parça No	Parça Adı	Adet	Norm / Resim No / Firma	Malzeme / Firma Kodu	Ölçü	Ağırlık (Kg)
				GS 45		

ISO 21920-1	ISO 8015	ISO 2553	Genel Tolerans	ISO 2768	I ☐	m☐ H☐ K☐
EN 15085-2 Üretici Sertifika Sınıfı		CL1☐ CL2☐ CL3☐	Kaynaklı İmal.	ISO 13920	A☐	B☐ E☐ F☐
			Çelik Döküm	TS 12708	Lm2☐	Lr2☐ Sm2☐ Sr2☐

Proje Koor./Onay	T.BAZ	04.01.2024	Ölçek	
İşe Bakan/Kontrol	M.ÇUHADAR	04.01.2024	1 : 1	
Hazırlayan	T.ŞABA	04.01.2024		

TURASAS
Türkiye Raylı Sistem Araçları San. A.Ş.

VG. TİPİ

Dingil Şasi İrtibat Kolu

10.264.622

Tarih: | Parça Listesi No: | Sayfa: 1/1 | A0 | REV:04

Bu dökümün mülkiyeti yalnızca Türkiye Raylı Sistem Araçları Sanayi ve Ticaret A.Ş.'ye aittir. Yazılı izin olmadan kısmen veya tamamen kopyalanamaz, çoğaltılamaz ve üçüncü şahıslara açıklanamaz. Aksi bir halde uygulanacak her türlü yasal işlem için Türkiye Raylı Sistem Araçları San. A.Ş. tüm haklarını saklı tutar.